KWT 4154 UG-1 嵌入式酒柜

外观与设计

•适合嵌装于工作台下方，全幅玻璃门
•前方通气口 - 操作台上无需格栅
•右侧门铰链，可更换开门方向
•储藏区容量为126升
•最多可储存40瓶（0.75升波尔多葡萄酒瓶）
•上方温区最多可储存17瓶
•下方温区最多可储存23瓶

操作控制

•每个温区都设有轻触式温度调节开关
•每个温区都设有温度数字显示
•可选择的内部照明灯

功能特点

•自动除霜
•2个温区
•每个温区的温度均可单独在5º C 和18º C之间进行调节
•每个温区均配有：
- 内部照明灯
- 动态制冷系统
- 用于低温环境的内部加热器
- 装有活性炭过滤器的新鲜空气进风口
•3个可伸缩的木架
•金属的标签托架
•每100升使用空间的耗电量：24小时为0.48度
•365天的耗电量：220度

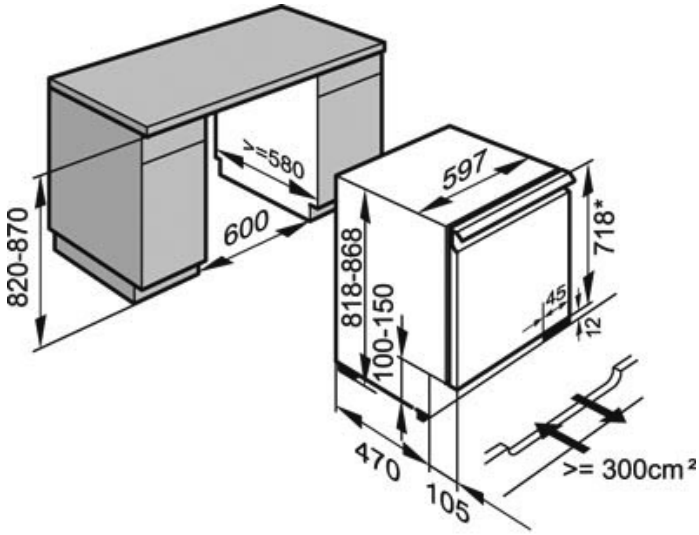

上海代表处
恒隆广场, 41 楼，南京西路 1266 号
200040 上海， 中国
电话:+86 21 6288 4200
传真:+86 21 6288 4100

北京代表处
东方广场西3办公楼 512，东城区东长安街 1 号
100738 北京， 中国
电话:+86 10 8515 1919
传真:+86 10 8518 1797

最后更新：2007年11月